SEZIONE IN ALVEO
PONTE TUBO ESISTENTE
R = 1:100

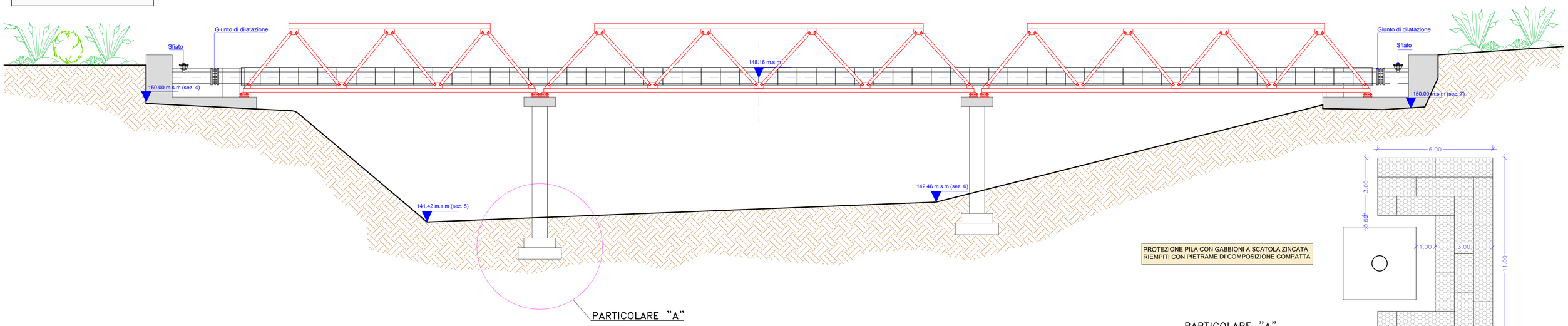

PROTEZIONE PILA CON GABBIONI A SCATOLA ZINCATA
RIEMPITI CON PIETRAME DI COMPOSIZIONE COMPATTA

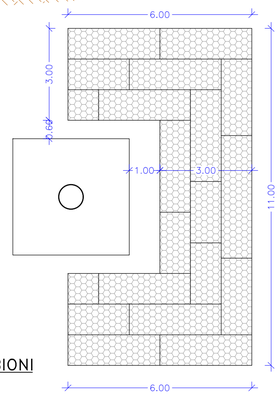

PARTICOLARE "A"

PIANTA – R=1:100

SCHEMA DISPOSIZIONE GABBIONI

SEZIONE A-A R=1:20

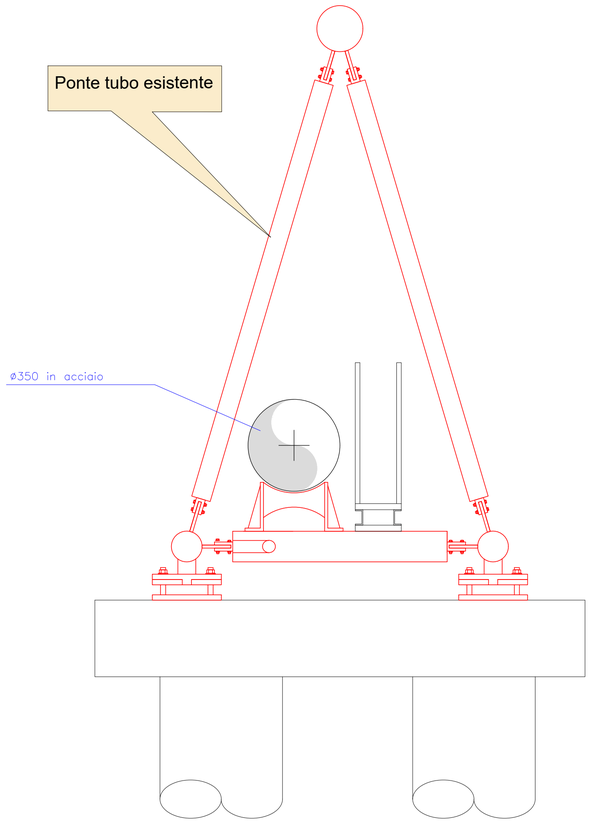

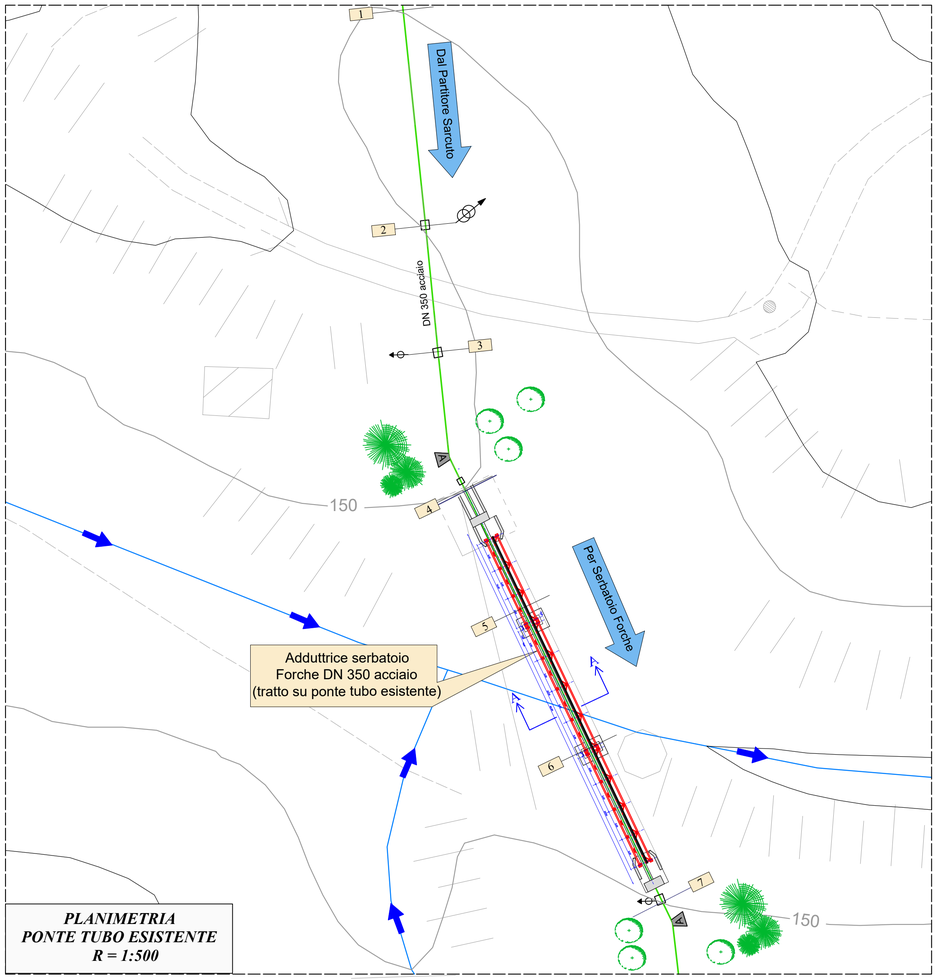

PLANIMETRIA
PONTE TUBO ESISTENTE
R = 1:500

REGIONE SICILIANA

CONSORZIO AMBITO TERRITORIALE OTTIMALE IDRICO DI AGRIGENTO

GESTORE DEL SISTEMA IDRICO INTEGRATO AMBITO TERRITORIALE OTTIMALE DI AGRIGENTO

Subentro a Girgenti Acque SpA

L'AMMINISTRATORE DELEGATO

.....

PROGETTO ESECUTIVO - PRIMO STRALCIO

Opere di ristrutturazione ed automazione per ottimizzazione rete idrica Comune di Agrigento

ALLEGATO N°

17.15

TITOLO ELABORATO

Particolari costruttivi

Ponte tubo esistente

Nome file: 17.15 Ponte tubo

Scala:

Visti ed approvazioni:

CUP: C43H11000140004

SERVIZI INGEGNERIA delta Ingegneria

Delta Ingegneria s.r.l.

I DIRETTORI TECNICI:
Ing. Maurizio Carlino
Ing. Nicola D'Alessandro

Sez. A - N. A 828 - Ordine degli Ingegneri della Provincia di Agrigento - Dott. Ing. Maurizio Carlino

Sez. A - N. A 995 - Ordine degli Ingegneri della Provincia di Agrigento - Dott. Ing. Nicola D'Alessandro

Arch. Carmelo Carlino
Ing. Domenico D'Alessandro
Ing. Alfonso Collura
Ing. Desiderio Carlino
Geol. Massimo Carlino
Ing. Manuela Carlino
Ing. Martina Carlino

REV.	DESCRIZIONE	DATA	VERIFICATO	CONTROLLATO	APPROVATO